la boîte EPERS peut être utilisée pour les eaux pluviales

Descentes de gouttières

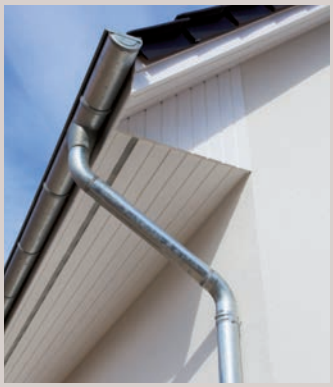

la boîte EPERS peut être utilisée pour les réseaux secs

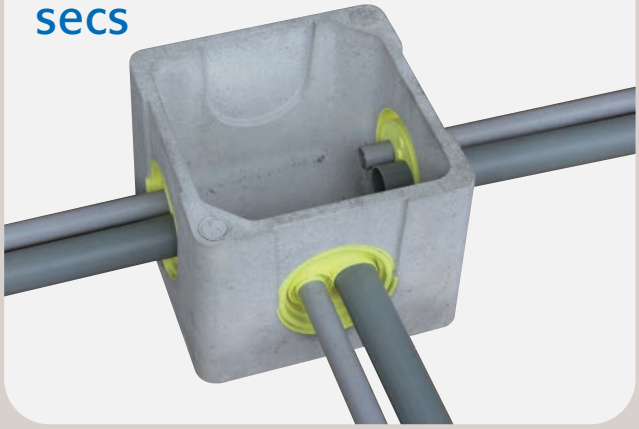

réseaux de télécommunication, internet…

réseaux électriques d'extérieur (portail, éclairage…)

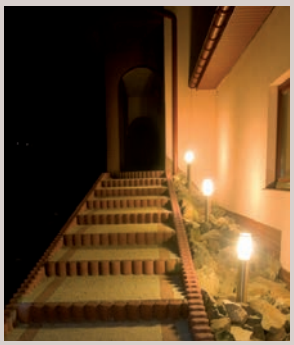

Recommandations techniques pour raccorder votre maison individuelle au réseau téléphonique public

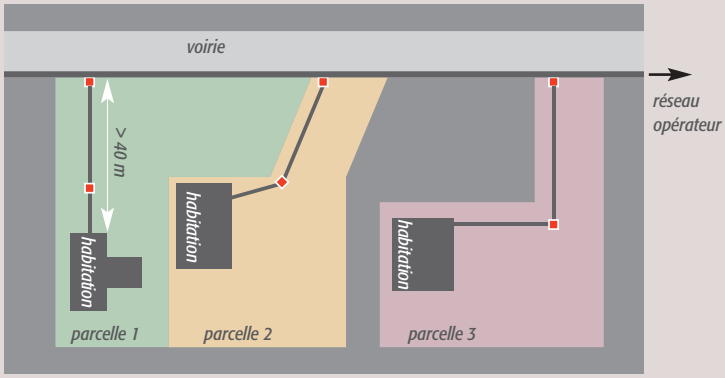

■ boîtes de raccordement EPERS

Une boîte de branchement EPERS est nécessaire :
- en limite de propriété
- lors des changements de direction
- au delà d'une distance de 40 m

page 7-8 : accessoires et conseils de pose

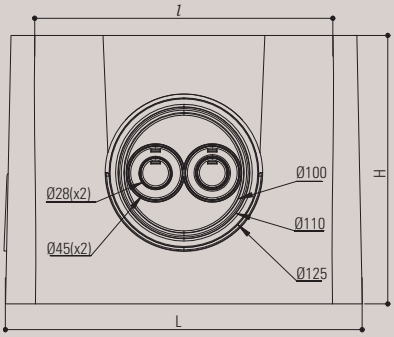

désignation	réf.	*l* (cm)	L (cm)	H (cm)	Prof. (cm)	Poids unitaire en Kg
boîte 25x25	CR25S	25	30	22,5	20	**14**
boîte 30x30	CR30S	30	35	25	22,5	**20**
boîte 40x40	CR40S	40	45	22,5	25	**30**
rehausse 25x25	RH25	25	30	17,5	-	**12**
rehausse 30x30	RH30	30	35	20	-	**15**
rehausse 40x40	RH40	40	45	20	-	**22**
couvercle 25x25	CV25A	25	30	2,7	-	**5**
couvercle 30x30	CV30A	30	35	2,7	-	**7**
couvercle 40x40	CV40A	40	45	2,7	-	**12**